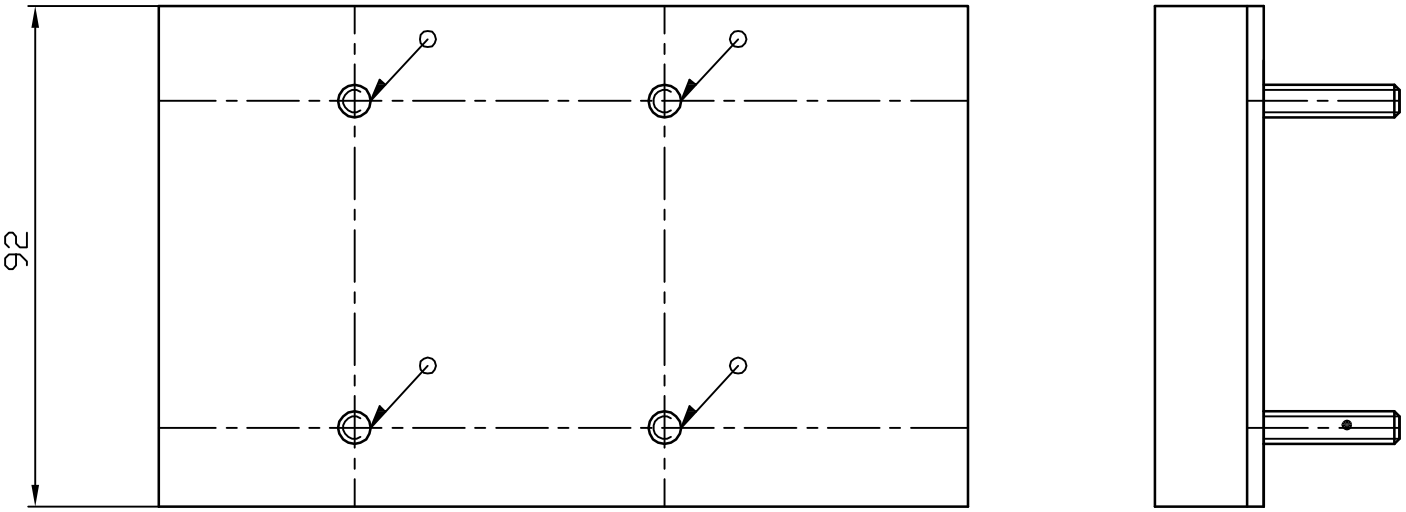

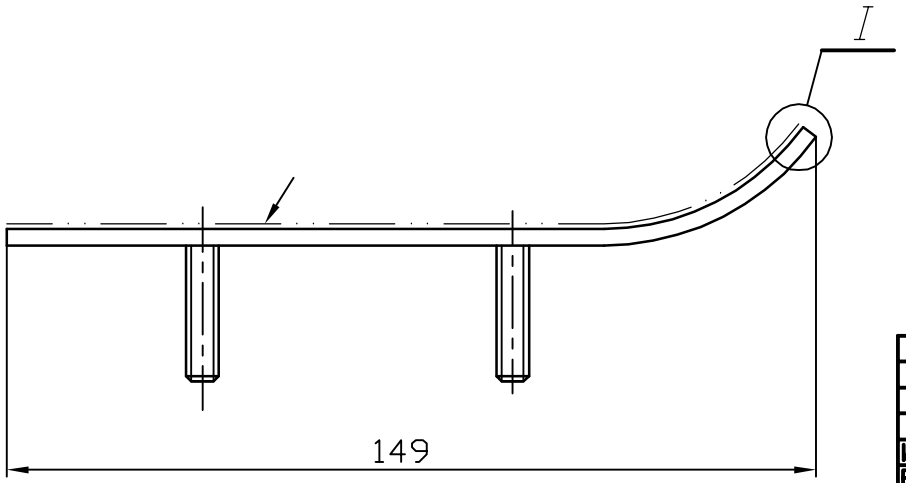

					ЭАП-10-02.000 СБ сб191		
Изм.	Лист	N докум.	Подп.	Дата	Кронштейн	Лит.	Масса	Масштаб
Разраб.		Мурашкин		13.05.10				1:1
Пров.					под зак.	Лист	Листов 1	
Утв.						К сборочному ЭАП-10-00.000сб191		

Первое применение

Справочный N

Подп. и дата

Инв. N дубл.

Взам. инв. N

Подп. и дата

Инв. N подл.